Refresh | Zásady pro tisk

Následující návod k tisku byl pripraven pro vašeho grafického návrháre, ale pokud žádného grafického návrháre nemáte, Flashbay vám s radostí rozvrhne vaši predlohu nebo text, které mužete zaslat e-mailem account manažerovi spolecnosti Flashbay. Když zašlete svou predlohu spolecnosti Flashbay, obdržíte virtuální PDF k revizi. Potom mužeme podle požadavku provádet úpravy.

Sítotisk

Laserové gravírování | Individuální pojmenování

Refresh 750

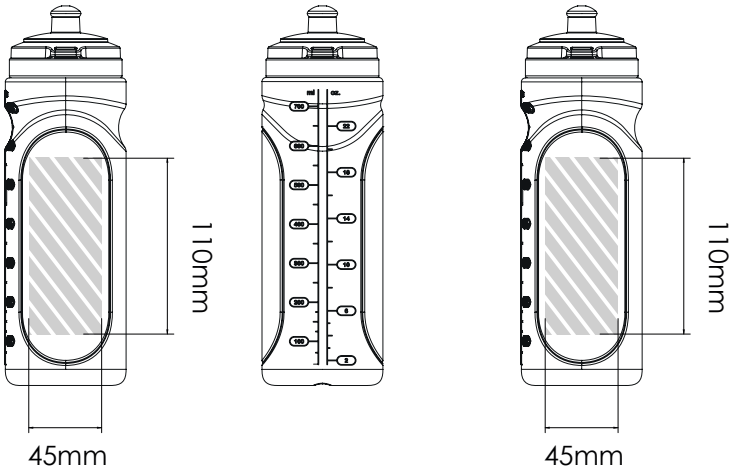

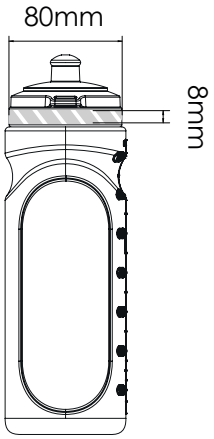

Refresh 500

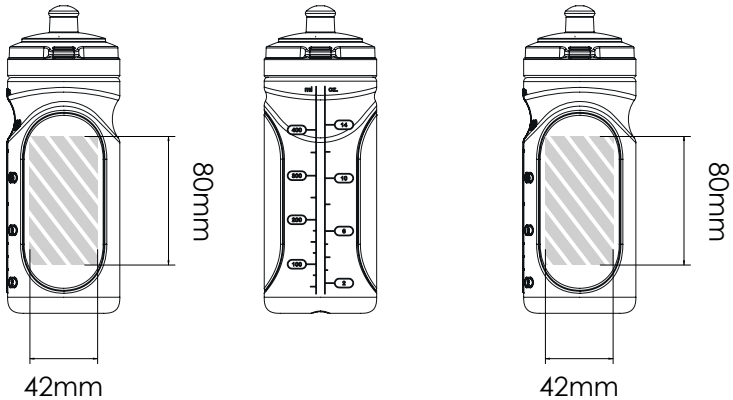

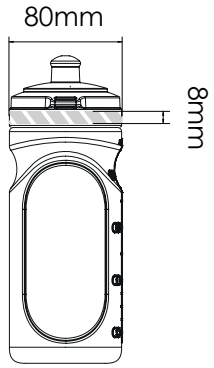

Plocha určená pro potisk

Specifikace tisku:

- Barevný režim CMYK
- Pokud možno vektorové soubory
- 300dpi pro rastry